europribor
www.evroprib.ru

ШАРОВЫЕ КРАНЫ

ГАРАНТИРОВАННЫЕ
надежность и экономичность

ШАРОВЫЕ КРАНЫ

ООО «ЕВРОПРИБОР» является эксклюзивным официальным представителем индийской компании **INDUSTRIAL VALVES (IVI)** в Российской Федерации.

Компания IVI уже 20 лет производит высококачественные клапаны и фитинги для применений в нефтяной, газовой, химической, энергетической и многих других отраслях промышленности. За это время установлены прочные связи с клиентами и дистрибьюторами, что является доказательством превосходного качества продукции IVI и ее конкурентной стоимости.

Имея большие производственные возможности, компания IVI поставляет разнообразные клапаны, шаровые краны, клапанные блоки (манифольды), фитинги для измерительных систем и технологических трубопроводов, изготовленные в соответствии с отраслевыми стандартами из различных материалов. Они всегда есть на складе, и готовы для отправки заказчикам. Это позволяет нам всегда выдерживать сроки поставки.

МИССИЯ

Компания IVI понимает ценность времени, денег и ресурсов, поэтому делает все возможное для производства продукции, соответствующей запросам заказчиков.

НАШИ ЦЕЛИ

С самого начала целью компании IVI было превзойти ожидания заказчиков в отношении качества, дизайна, изготовления и сроков поставки.

* В связи с постоянным совершенствованием нашей продукции ее дизайн или конструкция могут изменяться без предварительного уведомления

СТАНДАРТЫ КАЧЕСТВА

Система менеджмента качества компании IVI сертифицирована на соответствие требованиям стандарта **ISO 9001:2015, директив PED 2014/68/EU и ATEX 2014/34/EU**. Это подтверждает приверженность и высокое уважение IVI к качеству изготавливаемой продукции. Вся продукция разработана, изготовлена, проверена и протестирована в соответствии с требованиями соответствующих стандартов на современном производственном оборудовании, используя статистические методы и средства, которые были адаптированы или разработаны компанией для постоянного улучшения возможностей производственных процессов.

КОНСТРУКЦИЯ И ТЕСТИРОВАНИЕ

- Все шаровые краны сконструированы и тестируются для рабочих давлений и температур в соответствии с требованиями стандарта ASME B16.34.
- Технические характеристики шаровых кранов соответствуют требованиям стандарта ASME B 31.3 для технологических трубопроводов.
- Все шаровые краны тестируются в соответствии с нормативами **MSS-SP-99**.
- Работа в обоих направлениях для 2-ходовых кранов.
- Все шаровые краны имеют стандартное рабочее давление 41 МПа (6 000psi).
- По запросу могут поставляться краны с максимальным рабочим давлением 69 МПа (10 000psi).
- Плавающий шар компенсирует износ седла.
- Могут поставляться шаровые краны, соответствующие требованиям стандарта NACE MR 01-75.
- Доступны пожаробезопасные конструкции.
- Диапазон рабочих температур от -40°C до 232°C (от -40°F до 450°F).
- Прослеживаемость кодов партий металла.
- Каждый кран проходит пневматический тест азотом под давлением 6,9 МПа (1 000 psi) для контроля утечек в седле и сальнике. Максимально допустимая утечка не более 0,1 см^3/мин.
- Другие виды испытаний и тестов возможны по запросу (вибрация, гелиевый тест и другие).

ОСОБЕННОСТИ И ПРЕИМУЩЕСТВА

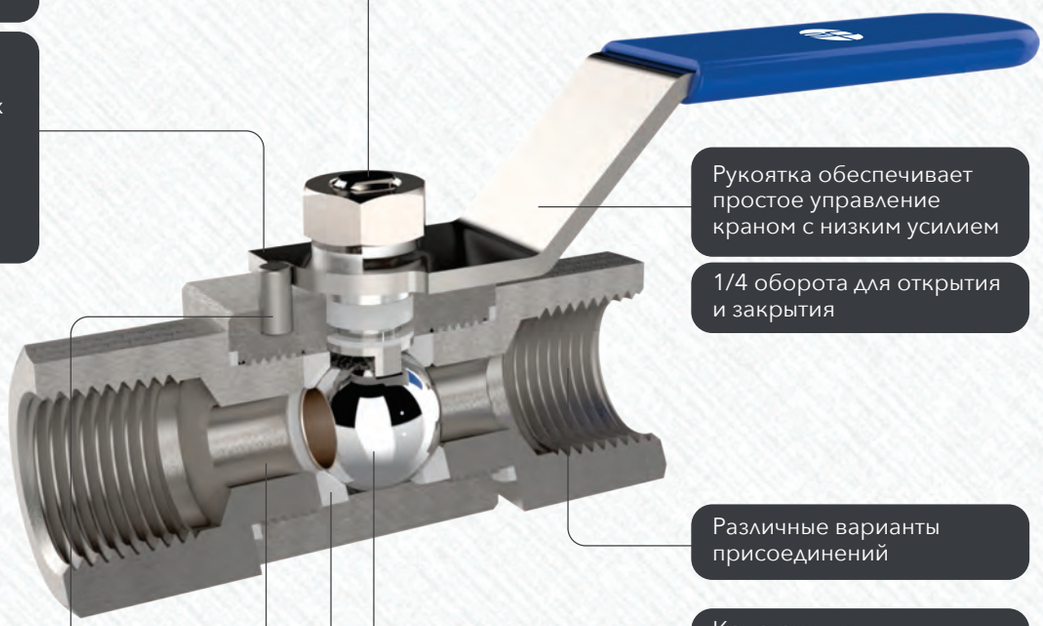

Шток вставляется изнутри и имеет буртик, предотвращающий выброс штока

Прочный корпус обеспечивает возможность использования при высоких давлениях. Варианты исполнения: 2-ходовой прямой, 3-ходовой со входом снизу, 3-ходовой со входом сбоку

Рукоятка обеспечивает простое управление краном с низким усилием

1/4 оборота для открытия и закрытия

Различные варианты присоединений

Конструкция с плавающим шаром гарантирует отсутствие утечек при высоких давлениях

Ограничитель хода рукоятки

Максимальный диаметр прохода минимизирует потери давления

Седла и сальники могут заменяться

ПРИМЕЧАНИЕ: Краны, не используемые долгое время, могут иметь несколько большее усилие вращения. Краны предназначены для работы с жидкостями в полностью открытом или закрытом состояниях. Краны должны быть открыты при испытаниях системы, чтобы не повредить седло крана.

* В связи с постоянным совершенствованием нашей продукции ее дизайн или конструкция могут изменяться без предварительного уведомления

КОНСТРУКЦИОННЫЕ МАТЕРИАЛЫ

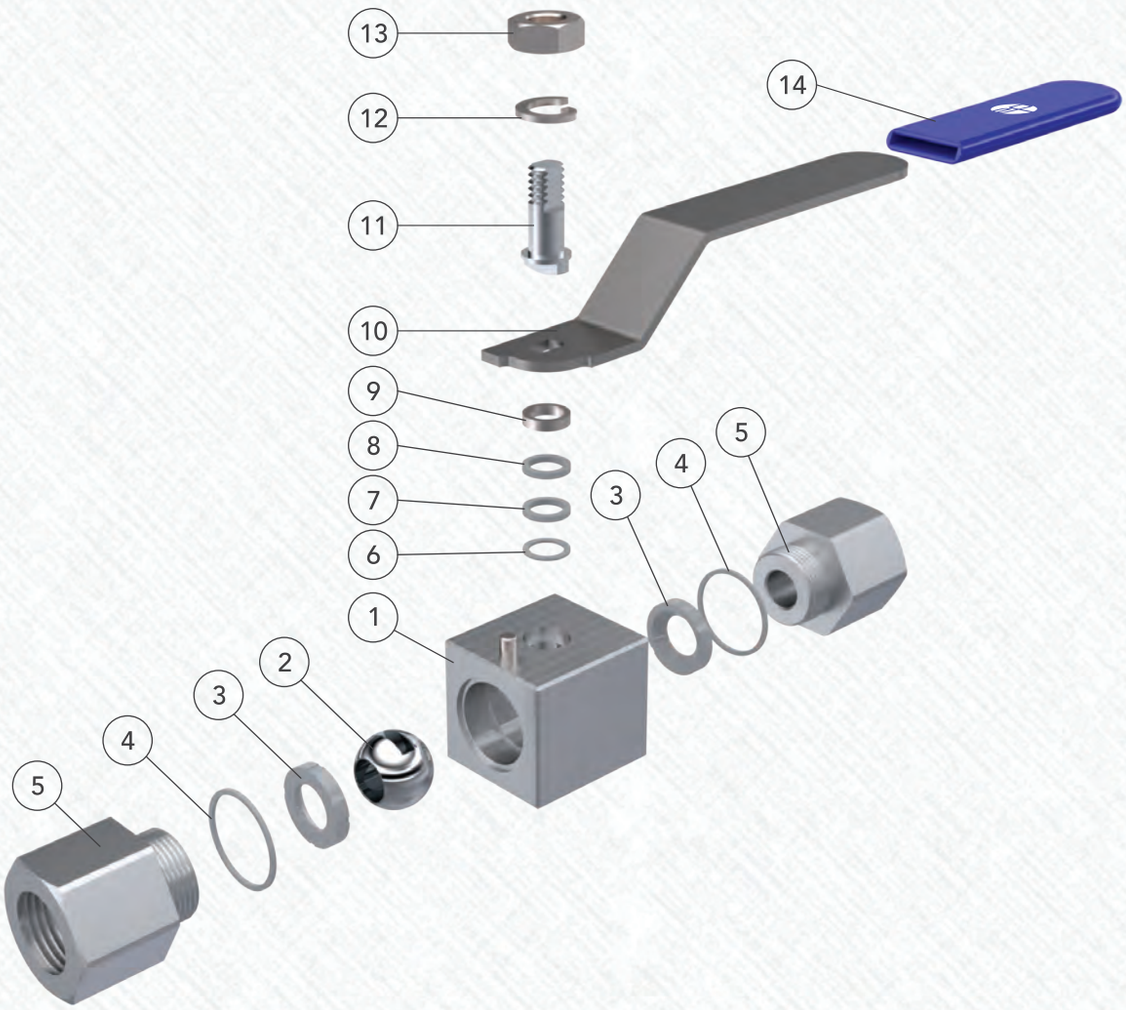

Деталь	Материал
1. Корпус	Сталь A276 или A479/ SS316
2. Шар	
3. Седло	RPTFE / DELRIN / PEEK
4. Уплотнительное кольцо	PTFE / RPTFE
5. Концевой штуцер	Сталь A276 или A479 / SS316
6. Страховочное кольцо	PTFE / RPTFE
7. Кольцо сальника	PTFE / RPTFE

Деталь	Материал
8. Кольцо сальника	PTFE / RPTFE
9. Нажимная втулка сальника	Сталь A 276 или A479 / SS316
10. Рукоятка	Сталь SS 304
11. Шток	Сталь A 276 или A479 / SS316
12. Шайба разрезная	Сталь 304
13. Гайка рукоятки	Сталь SS 304
14. Чехол рукоятки	ПВХ

ТИПЫ ПРИСОЕДИНЕНИЙ

ОБЖИМНЫЕ ФИТИНГИ

Фитинг с одинарным уплотнением

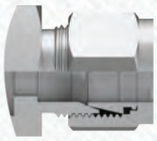

Фитинг с двойным уплотнением

КОНИЧЕСКАЯ ТРУБНАЯ РЕЗЬБА

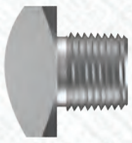

NPT наружная резьба

NPT внутренняя резьба

ЦИЛИНДРИЧЕСКАЯ ТРУБНАЯ РЕЗЬБА

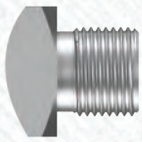

BSP цилиндрическая наружная резьба

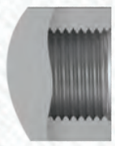

BSP цилиндрическая внутренняя резьба

ПРИВАРНЫЕ СОЕДИНЕНИЯ

Сварка внахлест согласно ASME B16.11

Сварка встык согласно ASME B16.9

НОМИНАЛЬНОЕ РАБОЧЕЕ ДАВЛЕНИЕ

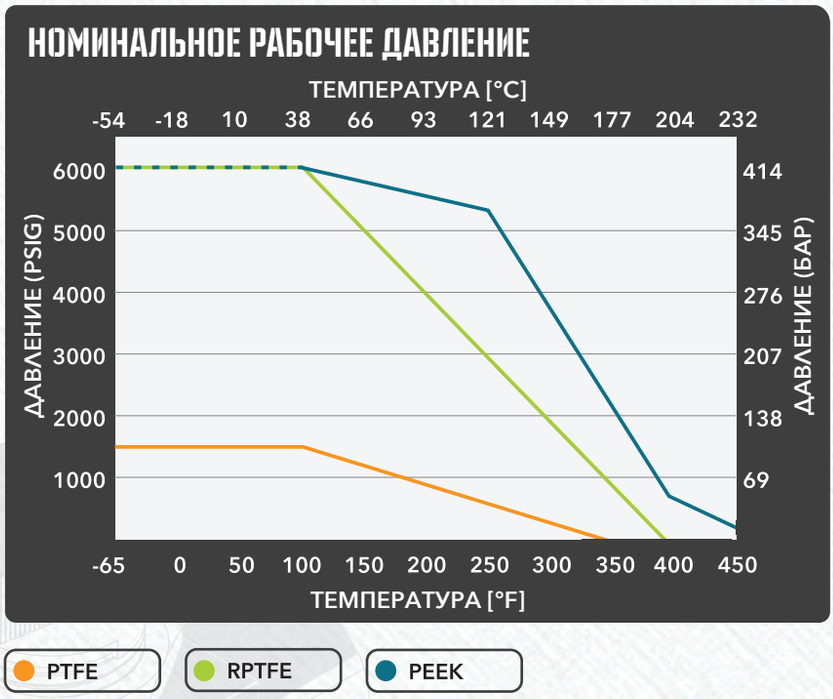

www.evroprib.ru

* В связи с постоянным совершенствованием нашей продукции ее дизайн или конструкция могут изменяться без предварительного уведомления

ИНФОРМАЦИЯ ДЛЯ ЗАКАЗА

EP-BV-2-PM-12N-FF-SS6-N

ФИРМЕННОЕ ОБОЗНАЧЕНИЕ

(EUROPRIBOR)

ТИП КРАНА

BV	Шаровый кран с квадратным корпусом
LBV	Шаровый кран с круглым корпусом
2	2-ходовой прямой
2A	2-ходовой угловой
3BE	3-ходовой с входом сбоку
3SE	3-ходовой с входом снизу

КОНСТРУКЦИЯ

PM	Монтаж в панели
LO	Монтаж на трубе

РАЗМЕР И ТИП ПРИСОЕДИНЕНИЙ

РАЗМЕР РЕЗЬБЫ

Размер	Код
1/4"	**14**
3/8"	**38**
1/2"	**12**
3/4"	**34**
1"	**1**

ТИП РЕЗЬБЫ

Тип	Код
NPT	**N**
BSP	**G**
BSPT	**GT**

ТИП ПРИСОЕДИНЕНИЯ

F	Внутренняя резьба
M	Наружная резьба
TE	Трубный фитинг

МАТЕРИАЛ

(SS6)	Нерж. сталь 316	**(M)**	Монель 400
(SS6L)	Нерж. сталь 316L	**(HC-276)**	Хастеллой С-276
(SS4)	Нерж. сталь 304	**(IC625)**	Инконель 625
(D)	Дуплекс	**(IC825)**	Инконель 825
(SD)	Супердуплекс	**(CS)**	Углеродистая сталь

СПЕЦИАЛЬНЫЕ ТРЕБОВАНИЯ (ВОЗМОЖНЫ РАЗЛИЧНЫЕ ОПЦИИ)

(HL)	Блокировка рукоятки
(N)	Соответствие NACE
(FS)	Пожарная безопасность

КРАНЫ МОНТИРУЕМЫЕ НА ТРУБЕ

РЕЗЬБА НАРУЖНАЯ-ВНУТРЕННЯЯ

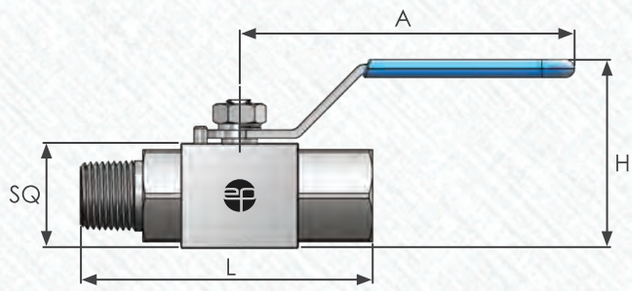

Код заказа	Резьба	Проход	Cv	Размеры (мм)			
				L	SQ	H	A
EP-BV-2-LO-14N-MF	1/4" NPT	6,35	2,5	70	32	65	85
EP-BV-2-LO-38N-MF	3/8" NPT	6,35	2,5	70	32	65	85
EP-BV-2-LO-12N-MF	1/2" NPT	10,0	7,5	95	40	85	115
EP-BV-2-LO-34N-MF	3/4" NPT	15,8	19,0	115	50	105	135
EP-BV-2-LO-1N-MF	1" NPT	19,0	30,0	120	50	105	135

РЕЗЬБА ВНУТРЕННЯЯ-ВНУТРЕННЯЯ

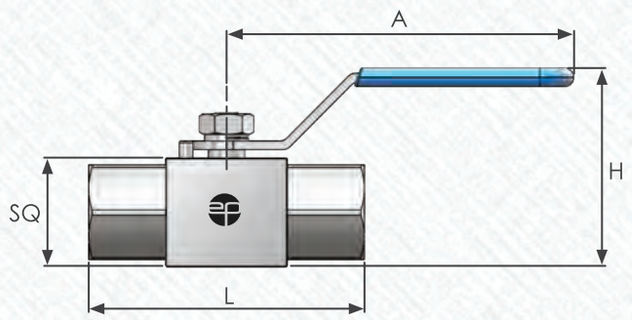

Код заказа	Резьба	Проход	Cv	Размеры (мм)			
				L	SQ	H	A
EP-BV-2-LO-14N-FF	1/4" NPT	6,35	2,5	65	32	65	85
EP-BV-2-LO-38N-FF	3/8" NPT	6,35	2,5	65	32	65	85
EP-BV-2-LO-12N-FF	1/2" NPT	10,0	7,5	90	40	85	115
EP-BV-2-LO-34N-FF	3/4" NPT	15,8	19,0	110	50	105	135
EP-BV-2-LO-1N-FF	1" NPT	19,0	30,0	115	50	105	135

ТРУБНЫЕ ФИТИНГИ

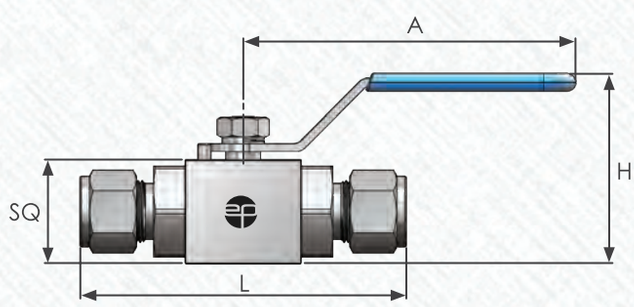

Код заказа	НД Трубы	Проход	Cv	Размеры (мм)			
				L	SQ	H	A
EP-BV-2-LO-14T-TE	1/4" OD	4,8	1,2	80	32	65	85
EP-BV-2-LO-38T-TE	3/8" OD	6,35	2,5	85	32	65	85
EP-BV-2-LO-12T-TE	1/2" OD	8,0	4,5	100	35	85	115
EP-BV-2-LO-34T-TE	3/4" OD	15,8	19,0	120	50	105	135
EP-BV-2-LO-1T-TE	1" OD	19,0	30,0	130	50	105	135

* В связи с постоянным совершенствованием нашей продукции ее дизайн или конструкция могут изменяться без предварительного уведомления

3-ХОДОВЫЕ КРАНЫ МОНТИРУЕМЫЕ НА ТРУБЕ

РЕЗЬБА ВНУТРЕННЯЯ-ВНУТРЕННЯЯ (ВХОД СБОКУ)

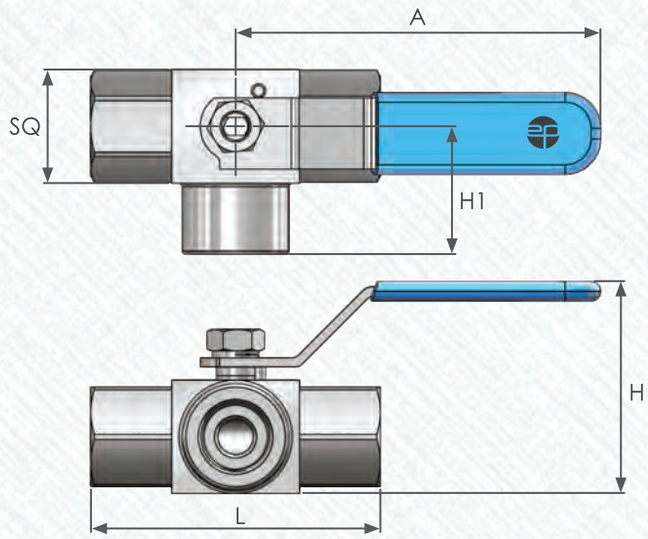

Код заказа	Резьба	Проход	Размеры (мм)				
			L	SQ	H	H1	A
EP-BV-3BE-LO-14N-FF	1/4" NPT	6,35	65	32	65	30	85
EP-BV-3BE-LO-38N-FF	3/8" NPT	6,35	65	32	65	30	85
EP-BV-3BE-LO-12N-FF	1/2" NPT	10,0	90	40	85	40	115
EP-BV-3BE-LO-34N-FF	3/4" NPT	15,8	110	50	105	50	135
EP-BV-3BE-LO-1N-FF	1" NPT	19,0	115	50	105	50	135

ТРУБНЫЕ ФИТИНГИ (ВХОД СБОКУ)

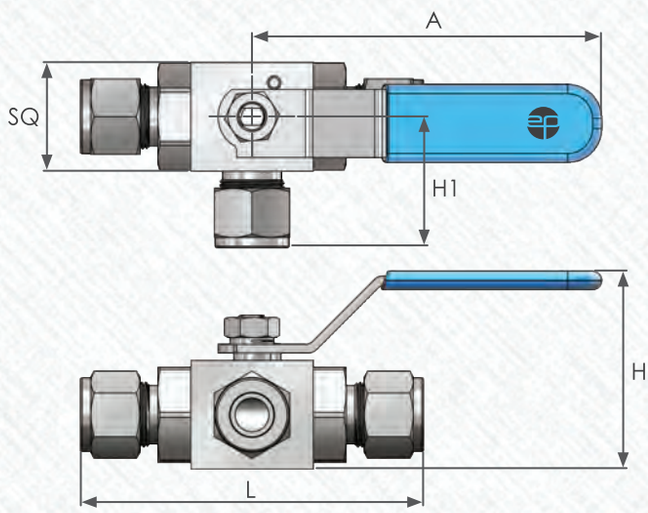

Код заказа	НД Трубы	Проход	Размеры (мм)				
			L	SQ	H	H1	A
EP-BV-3BE-LO-14T-TE	1/4" OD	4,8	80	32	65	30	85
EP-BV-3BE-LO-38T-TE	3/8" OD	6,35	85	32	65	30	85
EP-BV-3BE-LO-12T-TE	1/2" OD	8,0	100	35	85	40	115
EP-BV-3BE-LO-34T-TE	3/4" OD	15,8	120	50	105	50	135
EP-BV-3BE-LO-1T-TE	1" OD	19,0	130	50	105	50	135

РЕЗЬБА ВНУТРЕННЯЯ-ВНУТРЕННЯЯ (ВХОД СНИЗУ)

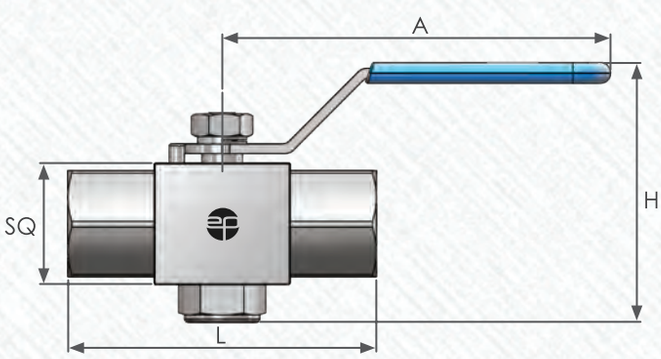

Код заказа	Резьба	Проход	Размеры (мм)				
			L	SQ	H	H1	A
EP-BV-3SE-LO-14N-FF	1/4" NPT	6,35	2,5	65	32	75	85
EP-BV-3SE-LO-38N-FF	3/8" NPT	6,35	2,5	65	32	75	85
EP-BV-3SE-LO-12N-FF	1/2" NPT	10,0	7,5	90	40	95	115
EP-BV-3SE-LO-34N-FF	3/4" NPT	15,8	19,0	110	50	115	135
EP-BV-3SE-LO-1N-FF	1" NPT	19,0	30,0	115	50	115	135

ОСОБЕННОСТИ И ПРЕИМУЩЕСТВА

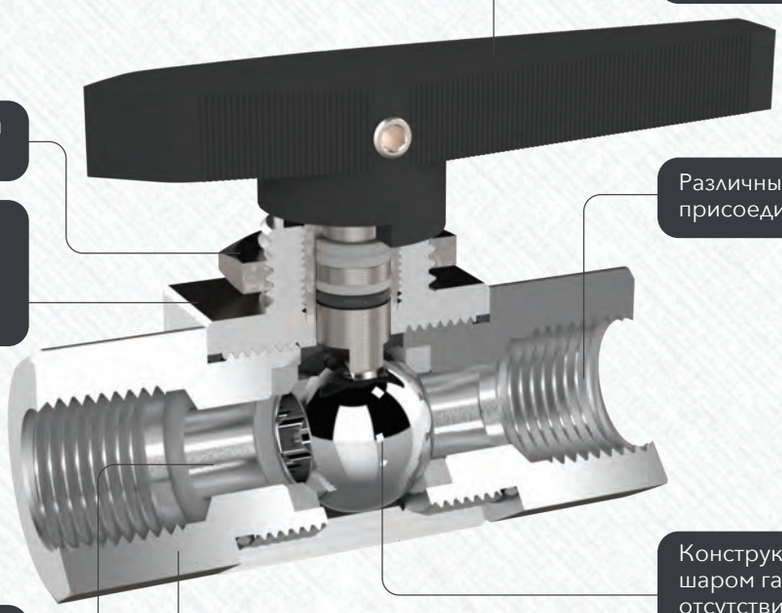

Рукоятка показывает направление потока

Рукоятка обеспечивает простое управление краном с низким усилием. 1/4 оборота для открытия и закрытия

Гайка обеспечивает простой монтаж в панели

Различные варианты присоединений

Варианты исполнения корпуса: 2-ходовой прямой, 2-ходовой угловой, 3-ходовой со входом снизу, 3-ходовой со входом сбоку

Конструкция с плавающим шаром гарантирует отсутствие утечек при высоких давлениях

Компактный корпус с полноразмерным проходом

Конструкция из трех частей обеспечивает простой монтаж и обслуживание

ПРИМЕЧАНИЕ: Краны, не используемые долгое время, могут иметь несколько большее усилие вращения. Краны предназначены для работы с жидкостями в полностью открытом или закрытом состояниях. Краны должны быть открыты при испытаниях системы, чтобы не повредить седло крана.

* В связи с постоянным совершенствованием нашей продукции ее дизайн или конструкция могут изменяться без предварительного уведомления

КОНСТРУКЦИОННЫЕ МАТЕРИАЛЫ

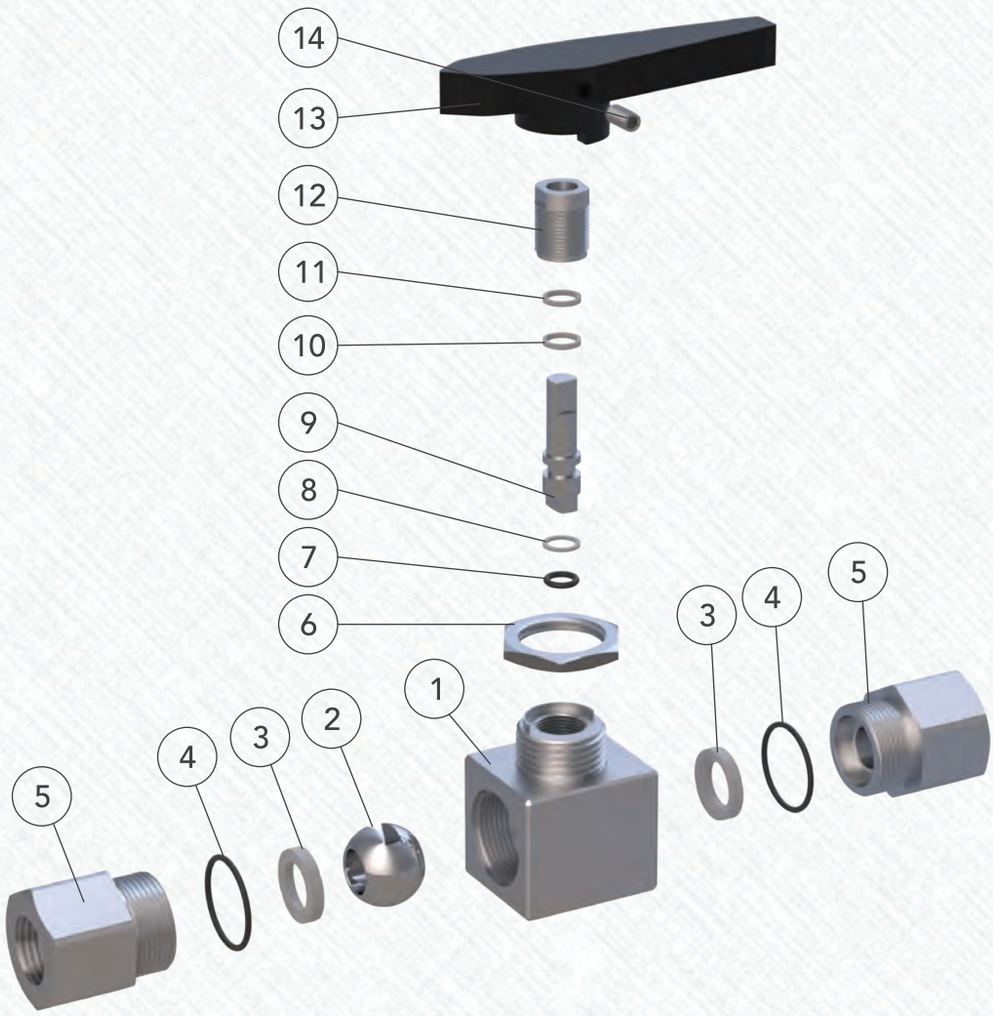

Деталь	Материал
1. Корпус	Сталь A276 или A479/ SS316
2. Шар	
3. Седло	RPTFE / DELRIN / PEEK
4. Уплотнительное кольцо	FKM / VITON / BUNA N
5. Концевой штуцер	Сталь A276 или A479 / SS316
6. Гайка	Нерж. сталь SS 316
7. Кольцо сальника	FKM / VITON / BUNA N

Деталь	Материал
8. Заднее кольцо	PTFE / RPTFE
9. Шток	Сталь A 276 или A479 / SS316
10. Кольцо сальника	PTFE / RPTFE
11. Кольцо сальника	PTFE / RPTFE
12. Нажимная гайка	Сталь A276 или A479 / SS316
13. Рукоятка	Нейлон + сталь SS 304
14. Винт рукоятки	Сталь SS 304

КРАНЫ МОНТИРУЕМЫЕ В ПАНЕЛИ

РЕЗЬБА ВНУТРЕННЯЯ-ВНУТРЕННЯЯ

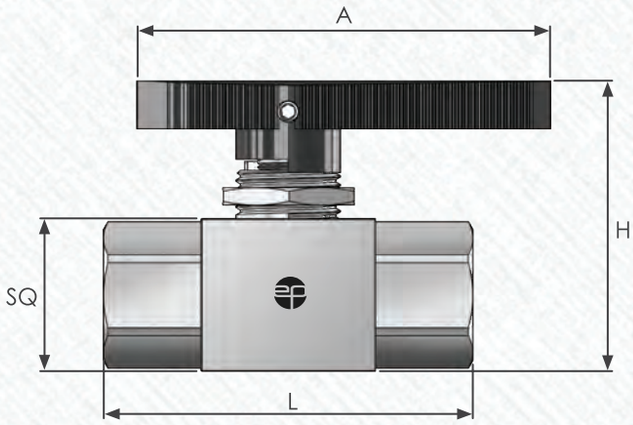

Код заказа	Резьба	Проход	Cv	Размеры (мм)			
				L	SQ	H	A
EP-BV-2-PM-14N-FF	1/4" NPT	4,8	1,2	65	25.4	60	68
EP-BV-2-PM-38N-FF	3/8" NPT	6,35	2,5	65	25.4	70	68
EP-BV-2-PM-12N-FF	1/2" NPT	10,0	7,5	90	35	78	88
EP-BV-2-PM-34N-FF	3/4" NPT	15,8	19,0	110	50	100	88
EP-BV-2-PM-1N-FF	1" NPT	19,0	30,0	115	50	100	88

РЕЗЬБА НАРУЖНАЯ-ВНУТРЕННЯЯ

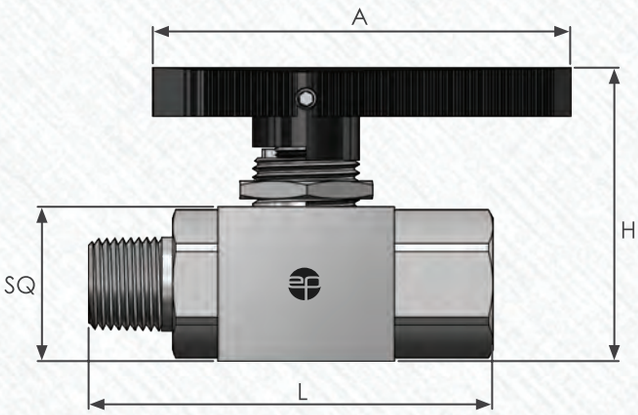

Код заказа	Резьба	Проход	Cv	Размеры (мм)			
				L	SQ	H	A
EP-BV-2-PM-14N-MF	1/4" NPT	4,8	1,2	70	25.4	60	68
EP-BV-2-PM-38N-MF	3/8" NPT	6,35	2,5	70	25.4	75	68
EP-BV-2-PM-12N-MF	1/2" NPT	10,0	7,5	95	35	78	88
EP-BV-2-PM-34N-MF	3/4" NPT	15,8	19,0	115	50	100	88
EP-BV-2-PM-1N-MF	1" NPT	19,0	30,0	120	50	100	88

ТРУБНЫЕ ФИТИНГИ

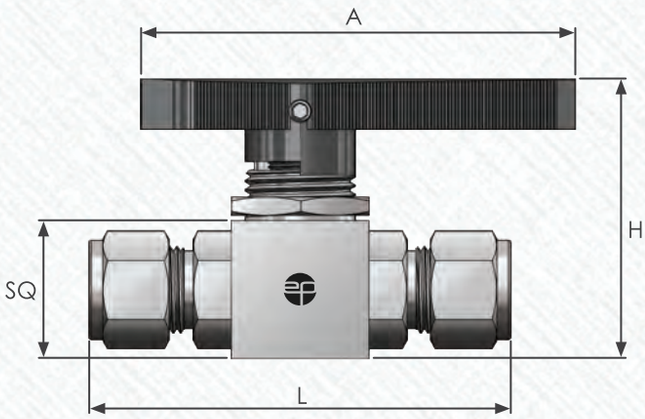

Код заказа	НД Трубы	Проход	Cv	Размеры (мм)			
				L	SQ	H	A
EP-BV-2-PM-14T-TE	1/4" OD	4,8	1,2	80	25.4	60	68
EP-BV-2-PM-38T-TE	3/8" OD	6,35	2,5	82	25.4	60	68
EP-BV-2-PM-12T-TE	1/2" OD	8,0	4,5	92	30	75	88
EP-BV-2-PM-34T-TE	3/4" OD	15,8	19,0	120	50	100	88
EP-BV-2-PM-1T-TE	1" OD	19,0	30,0	130	50	100	88

* В связи с постоянным совершенствованием нашей продукции ее дизайн или конструкция могут изменяться без предварительного уведомления

3-ХОДОВЫЕ КРАНЫ МОНТИРУЕМЫЕ В ПАНЕЛИ

РЕЗЬБА ВНУТРЕННЯЯ-ВНУТРЕННЯЯ

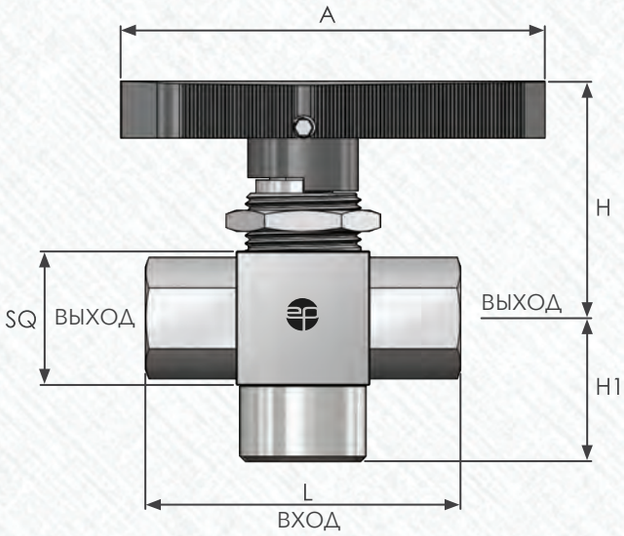

Код заказа	Резьба	Проход	Размеры (мм)				
			L	SQ	H	H1	A
EP-BV-3SE-PM-14N-FF	1/4" NPT	4,8	65	25,4	45	30	68
EP-BV-3SE-PM-38N-FF	3/8" NPT	8,0	65	32	50	30	68
EP-BV-3SE-PM-12N-FF	1/2" NPT	8,0	90	35	50	42	88
EP-BV-3SE-PM-34N-FF	3/4" NPT	15,8	110	50	75	50	88
EP-BV-3SE-PM-1N-FF	1" NPT	19,0	115	50	75	50	88

ТРУБНЫЕ ФИТИНГИ

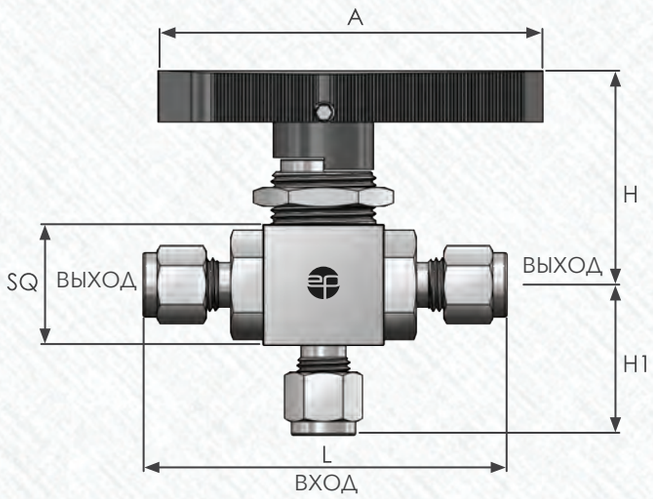

Код заказа	НД Трубы	Проход	Размеры (мм)				
			L	SQ	H	H1	A
EP-BV-3SE-PM-14T-TE	1/4" OD	4,8	80	25,4	45	30	68
EP-BV-3SE-PM-38T-TE	3/8" OD	6,35	82	25,4	45	30	68
EP-BV-3SE-PM-12T-TE	1/2" OD	8,0	92	30	50	40	88
EP-BV-3SE-PM-34T-TE	3/4" OD	15,8	120	50	75	50	88
EP-BV-3SE-PM-1T-TE	1" OD	19,0	130	50	75	50	88

УГЛОВЫЕ КРАНЫ ТРУБНЫЕ ФИТИНГИ

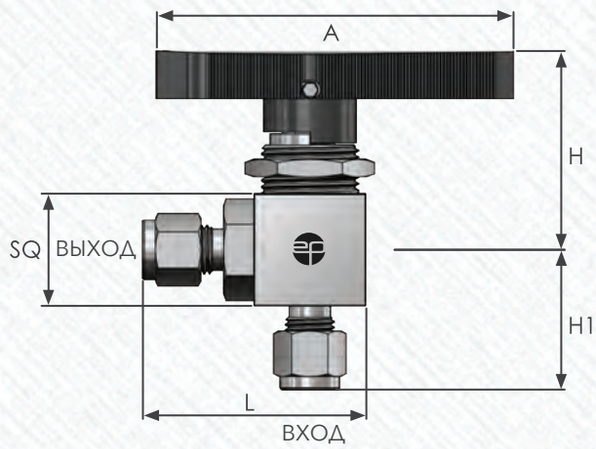

Код заказа	НД Трубы	Проход	Размеры (мм)				
			L	SQ	H	H1	A
EP-BV-2A-PM-14T-TE	1/4" OD	4,8	55	25,4	45	30	68
EP-BV-2A-PM-38T-TE	3/8" OD	6,35	55	25,4	45	30	68
EP-BV-2A-PM-12T-TE	1/2" OD	8,0	60	30	50	40	88
EP-BV-2A-PM-34T-TE	3/4" OD	15,8	85	50	75	50	88
EP-BV-2A-PM-1T-TE	1" OD	19,0	95	50	75	50	88

ХАРАКТЕРИСТИКИ

- Конструкция с защитой от выброса штока
- Малое усилие вращения
- Рукоятка указывает направление потока
- Плавающий шар компенсирует износ седла
- Надежный стопорный штифт фиксирует положение рукоятки
- Все шаровые краны имеют стандартное рабочее давление 10,34 МПа (1 500 psi)
- Различные варианты присоединений, включая резьбы NPT, BSPP, BSPT, метрическую, трубные фитинги и т. д.
- Максимальное рабочее давление – 13,8 МПа (2 000 psi)

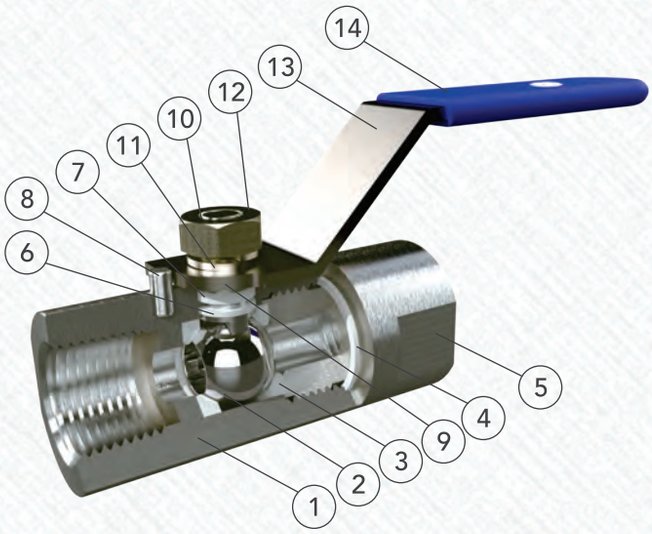

РЕЗЬБА ВНУТРЕННЯЯ-ВНУТРЕННЯЯ

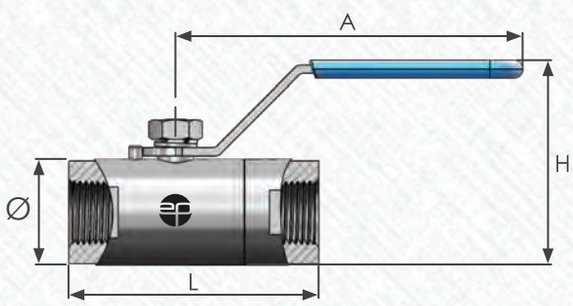

Код заказа	Резьба	Проход	Cv	Размеры (мм)			
				L	SQ	H	A
EP-LBV-2-LO-14N-FF	1/4" NPT	6,35	1,2	60	27	60	85
EP-LBV-2-LO-38N-FF	3/8" NPT	6,35	2,5	60	27	60	85
EP-LBV-2-LO-12N-FF	1/2" NPT	10,0	7,5	80	32	82	115

ТРУБНЫЕ ФИТИНГИ

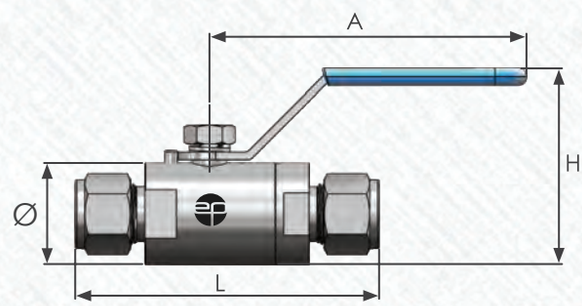

Код заказа	НД Трубы	Проход	Cv	Размеры (мм)			
				L	SQ	H	A
EP-LBV-2-LO-14T-TE	1/4" OD	6,35	2,5	75	27	60	85
EP-LBV-2-LO-38T-TE	3/8" OD	6,35	2,5	85	27	60	85
EP-LBV-2-LO-12T-TE	1/2" OD	10,0	7,5	100	32	82	115

* В связи с постоянным совершенствованием нашей продукции ее дизайн или конструкция могут изменяться без предварительного уведомления

ДРУГАЯ НАША ПРОДУКЦИЯ

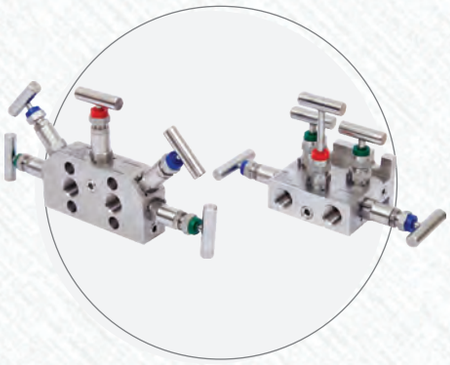

ИНСТРУМЕНТАЛЬНЫЕ КЛАПАННЫЕ БЛОКИ

ИГОЛЬЧАТЫЕ КЛАПАНЫ

ТРУБНЫЕ ФИТИНГИ

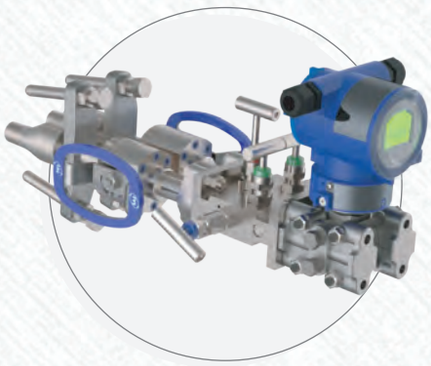

МОНТАЖНАЯ АРМАТУРА

РЕЗЬБОВЫЕ ФИТИНГИ

ОБРАТНЫЕ КЛАПАНЫ

ЗАПОРНО-СПУСКНЫЕ БЛОКИ

МАНОМЕТРИЧЕСКИЕ КЛАПАНЫ

КЛАПАНЫ И ФИТИНГИ
ВЫСОКОГО ДАВЛЕНИЯ

europribor
www.evroprib.ru

ООО ЕВРОПРИБОР
ОФИЦИАЛЬНЫЙ ПРЕДСТАВИТЕЛЬ В РОССИИ

142450, Московская область, Ногинский район,
г. Старая Купавна, ул. Придорожная, 34

ТЕЛ.: +7 (495) 777-22-18, 8 (800) 775-10-93

EMAIL: info@evroprib.ru

INTERNET: www.evroprib.ru